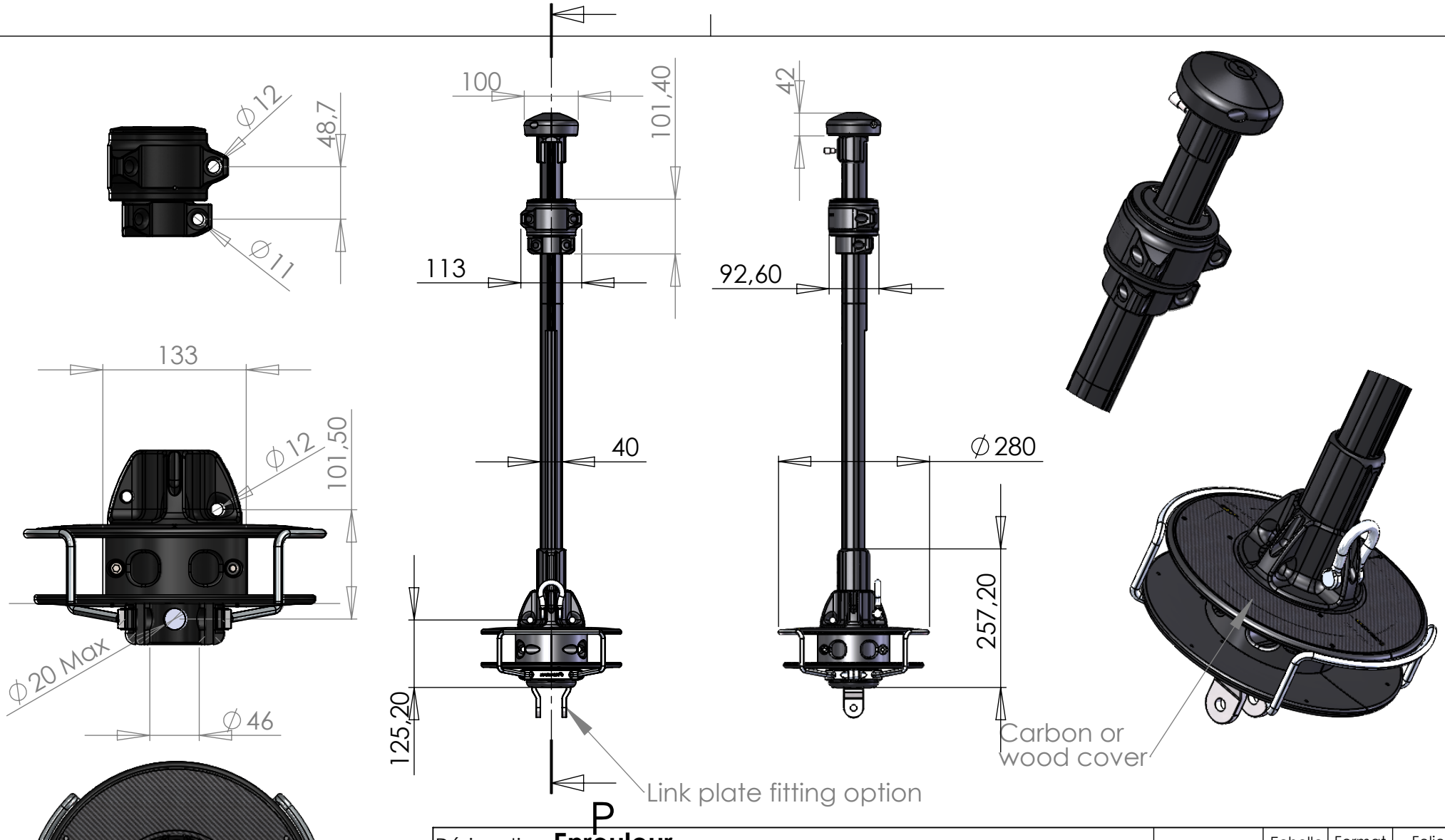

Désignation: **Enrouleur** Description: *Reefing system*		Echelle 1:10	Format A4	Folio 1/1
Maximum Working Load : Charge de travail	Breaking Load : Charge de Rupture		
Material : --- Matière	Masse : 7425.58 (g)		
Système: **KRS40**	Type Famille Code Indice **PF 214 000**		
Plus d'informations sur www.karver-systems.com - More information on www.karver-systems.com			

KARVER® sailing experience

Av. Marcel Liabastre 14600 HONFLEUR
Tel : 02 31 88 37 98

All rights reserved